MODULO DE RASPADOR PARA DECANTADOR (TIPICO)

Escala 1 : 25

CANTIDAD : Son 5 Unidades Normales.
1 Unidad con Extensión Izquierda.
1 Unidad con Extensión Derecha.

NOTA 1: La Longitud Vertical varia según la Posición.

NOTA 2: Brida con agujeros orientados según soporte.

PESO APROX. : 283 Kg + Ext. 383 Kg.

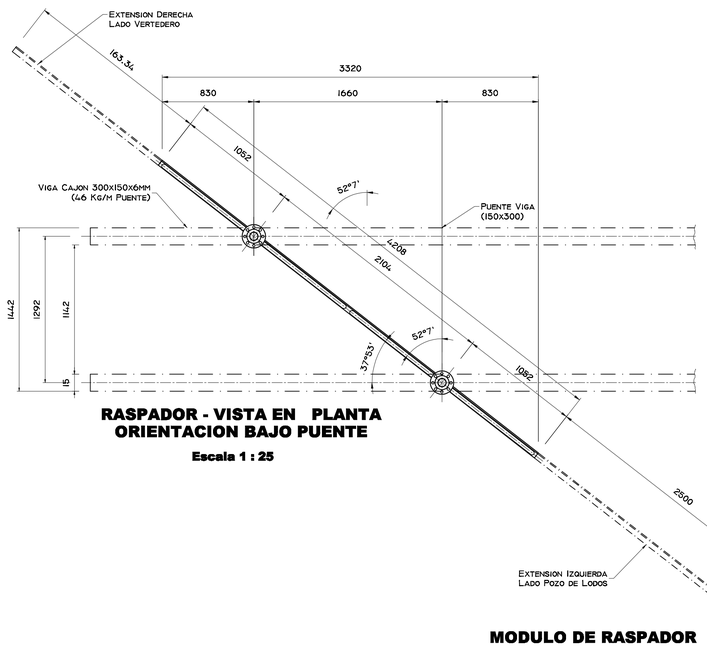

RASPADOR - VISTA EN PLANTA ORIENTACION BAJO PUENTE

Escala 1 : 25

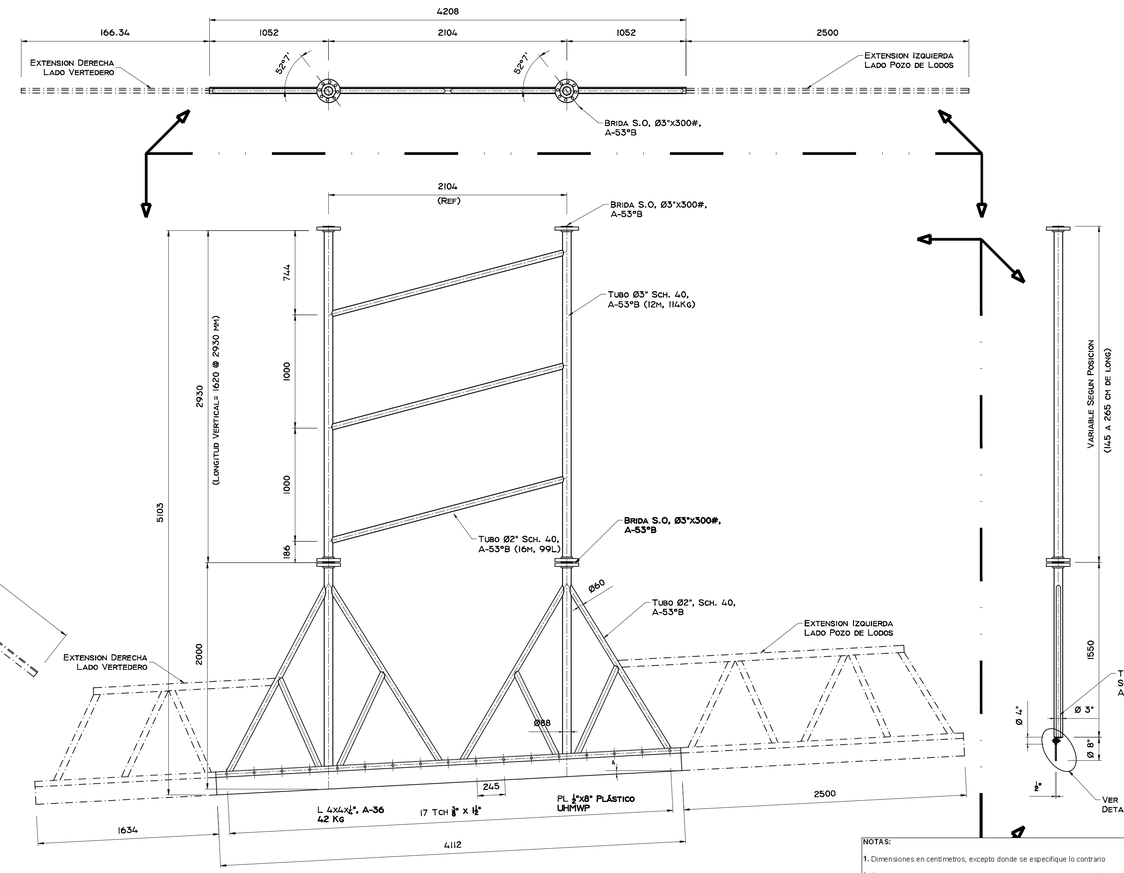

MODULO DE RASPADOR PARA DECANTADOR (TIPICO)

Escala 1 : 25

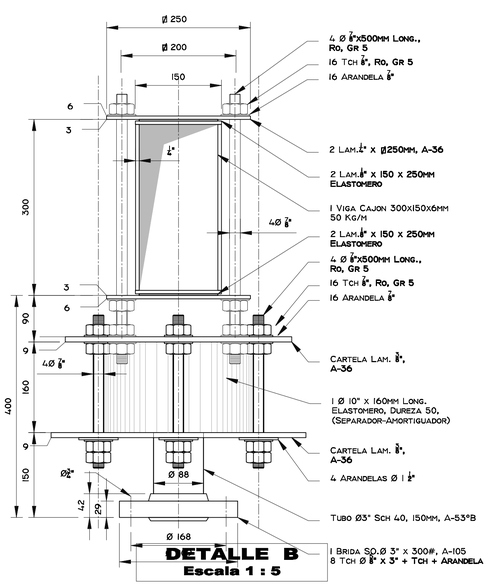

DETALLE B

Escala 1 : 5

UNION RASPADOR - PUENTE

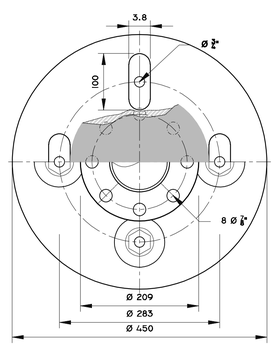

VISTA INFERIOR

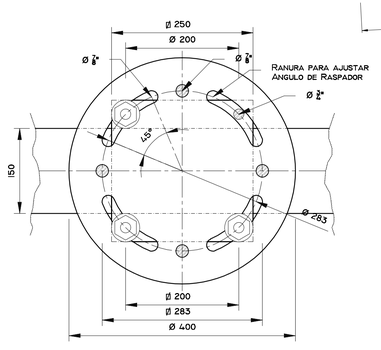

CORTE A - A'

Detalle C
Soporte Raspador
Escala 1 : 5

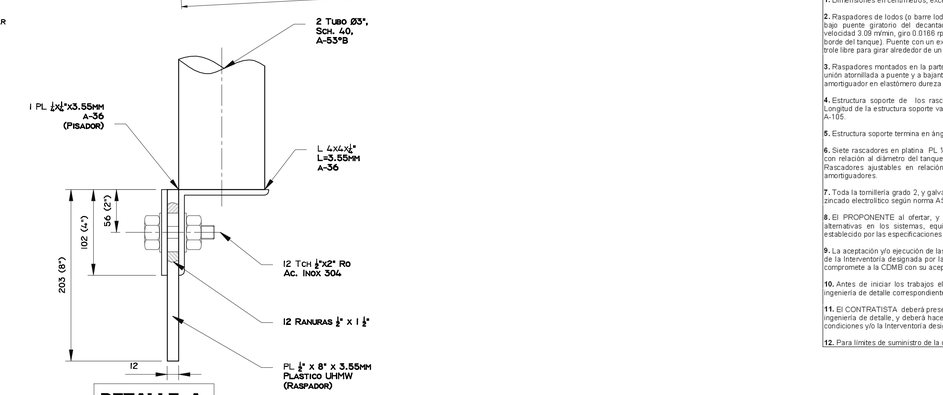

DETALLE A

Escala 1 : 5

DETALLE RASPADOR

NOTAS:

1. Dimensiones en centimetros, excepto donde se especifique lo contrario

2. Raspadores de lodos (o barre lodos) tipo rectos, inclinados con relación al diámetro, y a instalar bajo puente giratorio del decantador. Puente giratorio con distancia entre apoyos 29.50 m, velocidad 3.08 m/min, giro 0.0166 rpm = 1 rph (recorrido de una vuelta / hora = 185.35 m /hr, sobre borde del tanque). Puente con un extremo montado sobre trole motorizado, y el otro extremo sobre tróle libre para girar alrededor de un pivote central sobre la columna central del tanque.

3. Raspadores montados en la parte inferior del puente giratorio mediante accesorio especial, con unión atornillada a puente y a bajante de las estructuras soportes de rascadores. Incluye separador amortiguador en elastómero dureza Shore A

4. Estructura soporte de los rascadores tubo de acero A-53ºB y perfiles estructurales A-36. Longitud de la estructura soporte variable al cambiar tramo intermedio unido con bridas SO x 150, A-105.

5. Estructura soporte termina en ángulo L 3 x 3 x ¼" , A-36, para montar rascadores

6. Siete rascadores en platina PL ½ x 8" en plástico UHMW. Rascadores inclinables de 30 a 40º con relación al diámetro del tanque, y 3º con relación la horizontal, rasgando el piso del tanque. Rascadores ajustables en relación al diámetro y al piso del tanque mediante separadores - amortiguadores.

7. Toda la tornillería grado 2, y galvanizada en caliente según normas ASTM A-123 y A-153; o con zincado electrolítico según norma ASTM B-633-78.

8. El PROPONENTE al ofertar, y el CONTRATISTA al ejecutar los trabajos, podrá presentar alternativas en los sistemas, equipos, partes y componentes; y lo será con respecto a lo establecido por las especificaciones y/o planos.

9. La aceptación y/o ejecución de las alternativas presentadas estará sujeta al estudio y aprobación de la Interventoría designada por la CDMB. El considerar y estudiar una o varias alternativas no compromete a la CDMB con su aceptación.

10. Antes de iniciar los trabajos el CONTRATISTA deberá replantear el proyecto y realizar la ingeniería de detalle correspondiente.

11. El CONTRATISTA deberá presentar a la Interventoría el informe escrito de replanteo y de ingeniería de detalle, y deberá hacerlo al menos dentro del termino establecido por los pliegos de condiciones y/o la Interventoría designada por la CDMB.

12. Para limites de suministro de la unidad, ver especificaciones.

EMPRESA PUBLICA DE ALCANTARILLADO DE SANTANDER S.A. E.S.P.	DISEÑO Y CALCULO: CICICO LTDA. Compañía de Ingeniería Civil y Construcción — G. NAVIA	REVISO: L. U. G.	DIGITALIZO: R. VERA REVISO: G. NAVIA FECHA: Octubre de 2008 ESCALA: LAS INDICADAS	APROBADO: J.P.B.	ESTUDIOS Y DISEÑOS PARA LA ADECUACION, OPTIMIZACION, MODIFICACIÓN Y NUEVA INTEGRACIÓN DE PROCESOS PTAR RIO FRIO (1000 lps) ETAPA 2 FASE 1

REVISIONES

REFERENCIA	FECHA	RESPONS.
Vers. 1 Entrega Final	Mayo 2005	G. Navia
Vers. 2 Para Construcción	Agosto 2005	G. Navia

UNIDAD DE DECANTACIÓN Y TRANS. LODOS
TANQUE DECANTADOR
RASPADOR
DETALLES CONSTRUCTIVOS

SON 05 PLANOS
PLANO No. 05 MEC
Archivo CAD: 05 MEC DECANTADOR-Raspador.dwg