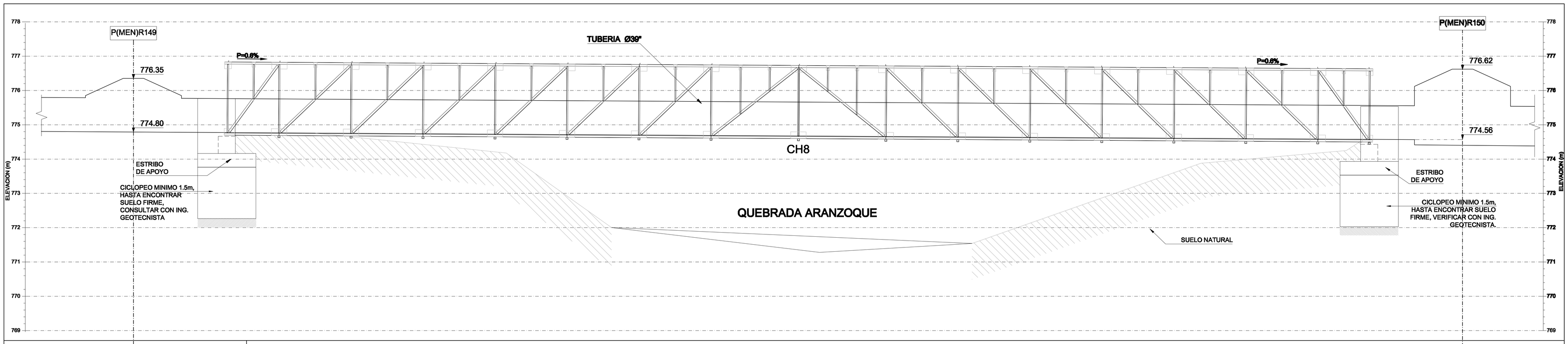

ABSCISA	
LONGITUD ENTRE EJES DE POZOS	38.77
CLASE DE TUBERIA	Ø =39"-Tubería Novafort

PERFIL DE CH8

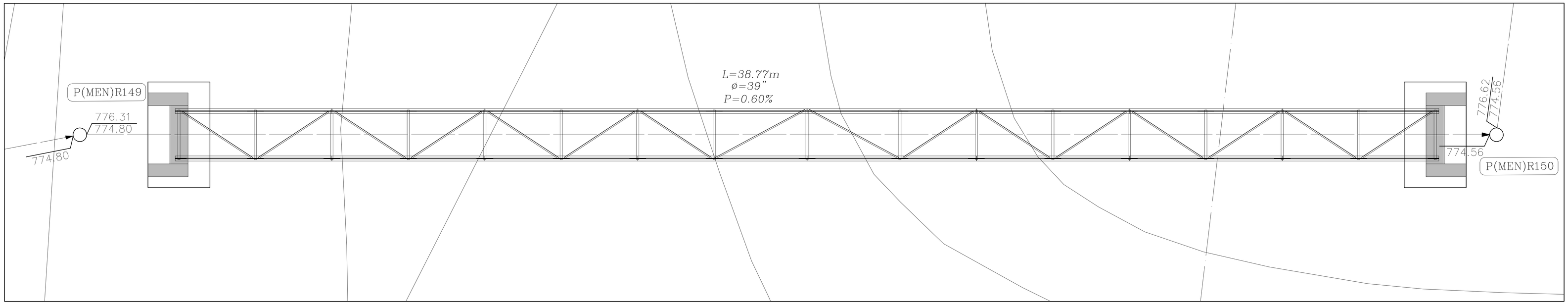

VISTA EN PLANTA DE CH8

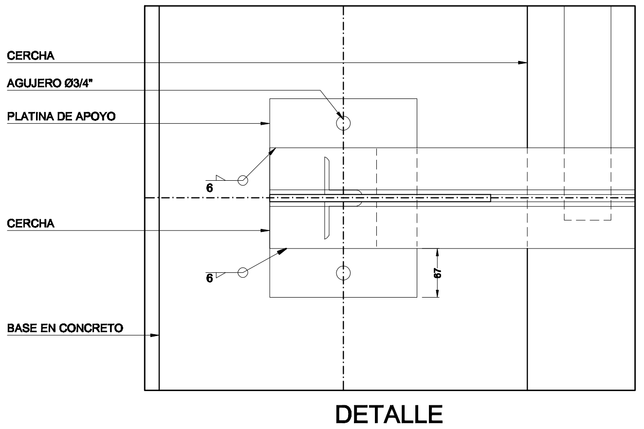

DETALLE
VISTA SUPERIOR DEL APOYO FIJO
SOBRE PLATINA
ESC 1:5

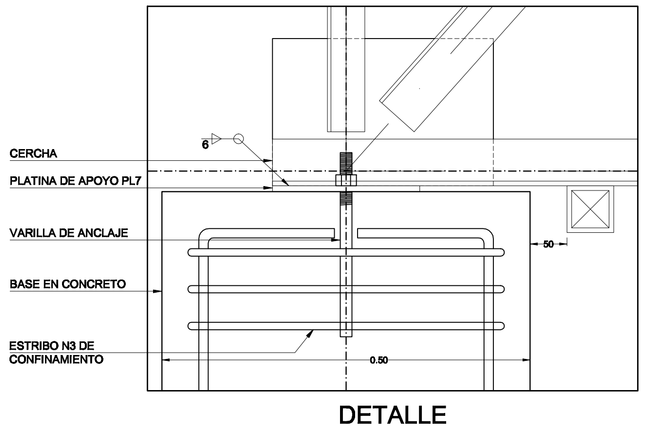

DETALLE
VISTA LATERAL DEL APOYO FIJO
SOBRE PLATINA
ESC 1:5

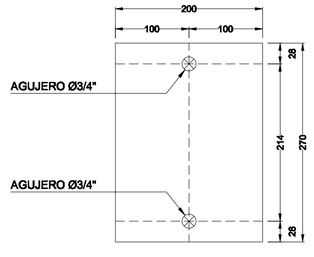

PLATINA DE APOYO
PL7
(200X270X5/16" (7.9mm))

VARILLA DE ANCLAJE
① 2 Ø3/4" L=0.25m

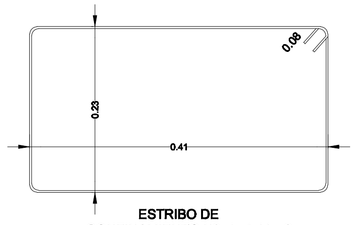

ESTRIBO DE
CONFINAMIENTO N3 L=1.44 ②

ESPECIFICACIONES DE MATERIALES Y DE CONSTRUCCION

1. DIMENSIONES EN METROS Y EN MILIMETROS

2. MATERIALES :
   CONCRETO: f'c = 21 MPa (3000 Psi)
   ACERO DE REFUERZO f'y = 420 MPa (60000 Psi)
   PLATINAS, ANGULOS fy = 352 MPa (A - 36)
   SOLDADURA, E 70/8 DE CONEXIÓN
   APOYOS DE NEOPRENO : DUREZA 60
   LIMPIEZA : CHORRO DE ARENA GRADO COMERCIAL
   PINTURA : ANTICORROSIVA PINTUCO 500 O SIMILAR
   ACABADO : PINTUCO ECP-100 O SIMILAR (SIMILLS

3. CARGA VIVA (L) = 1.00 KN/M

4. LOS SOLDADORES DEBEN ESTAR CALIFICADOS DURANTE EL PROCESO DE EJECUCION DE LA ESTRUCTURA DE ACERO Y SEGUIR EL PROCEDIMIENTO DEL ESTRUCTURAL WELDING CODIE, AWS D.1.1 Ó D1.3.

5. LA ESTABILIDAD DE LA OBRA DURANTE EL PROCESO DE CONSTRUCCIÓN SERÁ RESPONSABILIDAD DEL CONTRATISTA. LOS PROCEDIMIENTOS DE CONSTRUCCIÓN SERÁN PROPUESTOS POR EL CONTRATISTA Y APROBADOS POR LA INTERVENTORÍA.

6. EL CONTRATISTA DEBE VERIFICAR EN CAMPO TODAS LAS DIMENSIONES Y NIVELES MARCADOS, ANTES DE PROCEDER A FABRICAR LA ESTRUCTURA.

7. LAS CANTIDADES DE OBRA DEBERÁN SER REVISADAS POR EL CONSTRUCTOR Y APROBADAS POR EL INTERVENTOR, EN CASO DE DUDA PRIMA LO INDICADO EN PLANOS DE REFUERZO.

8. LA INTERVENTORÍA EXIGIRÁ LAS CALIFICACIONES VIGENTES DE LOS SOLDADORES (NO SUPERIOR A 6 MESES) Y LA CALIFICACIÓN DE LOS PROCESOS DE SOLDADURA, AMBOS EXPEDIDOS POR AUTORIDAD COMPETENTE Y GUARDARÁ COPIA DE ESTOS EN LAS MEMORIAS DE CONSTRUCCIÓN.

9. LA PROFUNDIDAD DE CIMENTACION Y LA CAPACIDAD PORTANTE DEL SUELO DEBERAN SER VERIFICADAS EN OBRA POR UN INGENIERO IDONEO EN EL TEMA DE CIMENTACIONES. CAPACIDAD PORTANTE DEL SUELO SEGUN ESTUDIO DE SUELOS = 350KN/m²

EMPRESA PUBLICA DE ALCANTARILLADO
DE SANTANDER S.A. E.S.P.

DISEÑO Y CALCULO: MAURICIO ALBERTO SANTOS REY — INGENIERO CIVIL

REVISO: ING. GLADYS E. RUEDA

DIBUJO	L.F.A.B.
DISEÑO	L.C.C.
FECHA	Abril de 2009
ESCALA	1:50

APROBADO: ING. LUDWING URIBE GARCIA

REVISIONES

REFERENCIA	FECHA	RESPONS.

CONSULTORIA PARA EL DISEÑO DEL SISTEMA SANITARIO MENSULI – ARANZOQUE
CONTRATO DE CONSULTORIA N° 000288 DE 2008

PASO A DESNIVEL P(MEN)R149 – P(MEN)R150 , FLORIDABLANCA
DESPIECE ESTRUCTURAL DE CERCHA
DETALLES DE CONEXIONES
ESPECIFICACIONES DE MATERIALES Y DE CONSTRUCCION

PLANO: 16 | SON: 18

EMPAS-288-08-EST-16