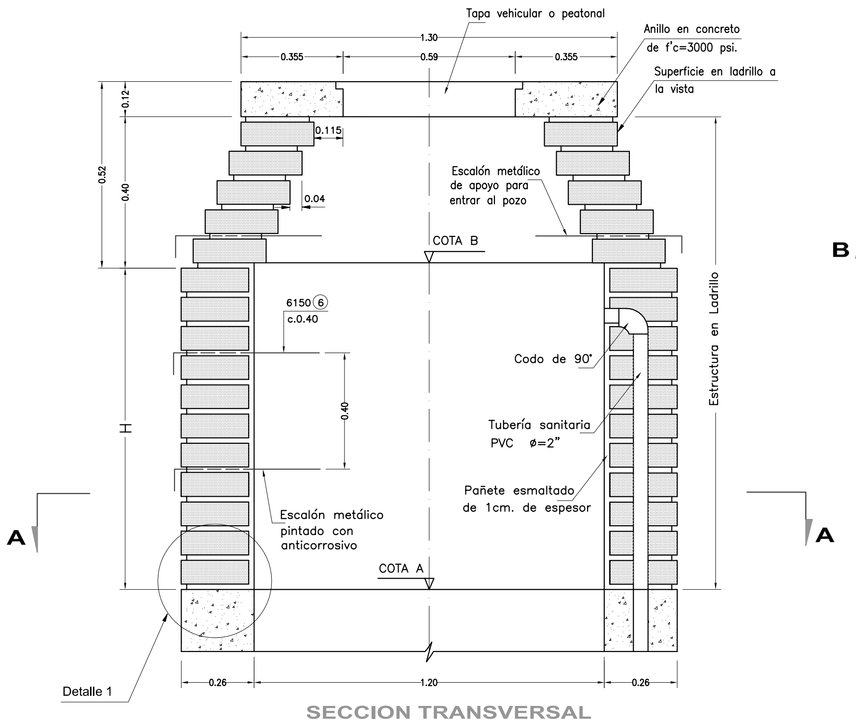

SECCION TRANSVERSAL

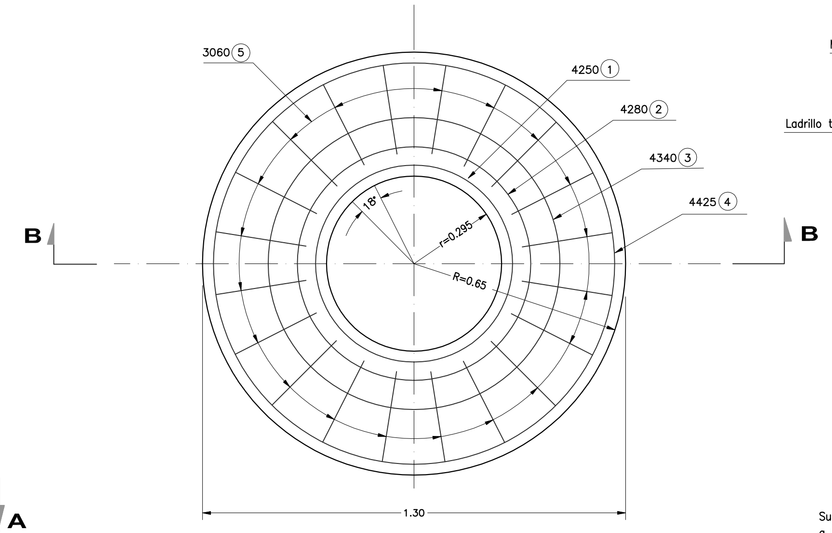

REFUERZO ANILLO

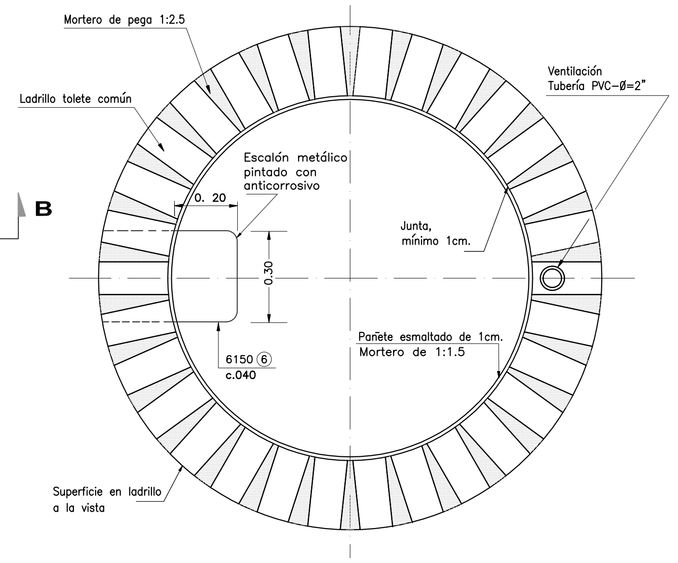

CORTE A-A

DESPIECE Y CANTIDADES DE OBRA PARA PLACA Y TAPA

TIPO	#	MARCA	A	B	C	CANT.	LONG. UNIT. m	LONG. TOTAL m	PESO TOTAL Kg.	FORMA
①	4	4250	0.40	2.10		1	2.50	2.50	2.5	
②	4	4280	0.40	2.40		1	2.80	2.80	2.8	
③	4	4340	0.40	3.00		1	3.40	3.40	3.4	
④	4	4425	0.40	3.85		1	4.25	4.25	4.2	
⑤	3	3060	0.15	0.30		20	0.60	13.00	7.3	
⑥	6	6150	0.15	0.30	0.45	VARA CON N	1.50			
⑦	4	4050	0.05	0.15	0.10	1	0.50	0.50	0.5	
⑧	3	3058	0.15	0.28		12	0.58	7.00	3.9	
⑨	3	3245	0.30	2.15		1	2.45	2.45	1.4	
⑩	3	3200	0.30	1.70		1	2.00	2.00	1.1	
⑪	3	3155	0.30	1.25		1	1.55	1.55	0.9	
⑫	3	3105	0.30	0.70		1	1.05	1.05	0.6	
⑬	3	3080	0.30	0.50		1	0.80	0.80	0.5	
⑭	3	3095	0.15	0.65		2	0.95	1.90	1.1	
⑮	3	3040		0.40		4	0.40	0.40	0.22	
⑯	3	3035		0.35		8	0.35	0.35	0.2	
⑰	3	3020		0.20		4	0.20	0.20	0.11	

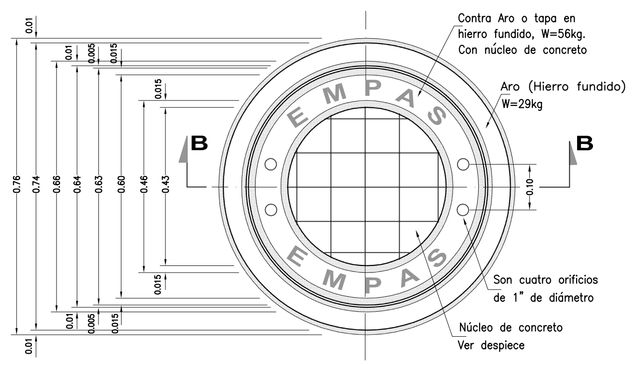

PLANTA TAPA VEHICULAR DIMENSIONES

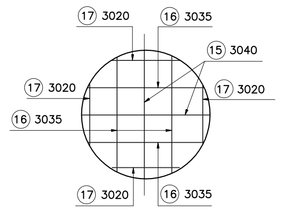

NUCLEO DE CONCRETO DESPIECE (Son dos parrilllas)

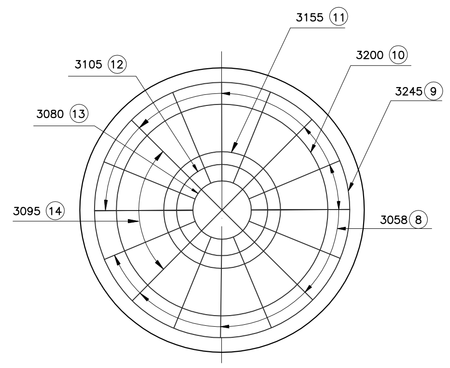

PLANTA TAPA PEATONAL DESPIECE

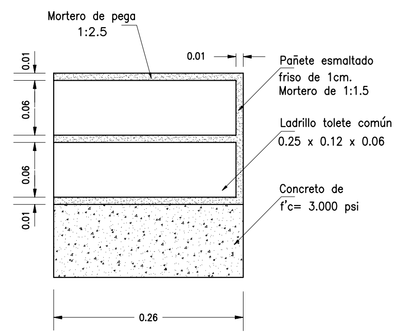

DETALLE 1

CUADRO DE DIMENSIONES Y CANTIDADES DE OBRA

ESTRUCT. POZO	T I P	COTA RASANTE	COTA B	COTA A	H (m)	TUBERIA SANIT.PVC (m)	MURO EN LADRILLO (m2)	CONCRETO PLACA Y ARO (m3)	PESO Ac-Fy=4200 psi (kg)	PESO Ac-Fy=2595 psi (kg)	PESO ARMADURA (kg)
TOTAL						0.00	114.70	5.96	908.84	66.84	975.68
P(MENS)R62	V	904.22	903.74	901.71	2.03		11.17	0.27	36.97	10.71	47.68
P(MENS)R62	V	900.60	900.12	898.30	1.82		10.19	0.27	36.97	10.71	47.68
P(MENS)R63	V	898.62	898.14	896.31	1.83		10.23	0.27	36.97	10.71	47.68
P(MENS)R64	V	895.16	894.67	893.64	1.03		6.57	0.27	30.25	10.71	40.96
P(MENS)R65	V	894.60	894.00	893.13	0.87		8.23	0.61	93.44	3.00	96.44
P(MENS)R66	V	893.31	892.71	892.87	0.00		2.59	0.61	86.72	3.00	89.72
P(MENS)R67	V	894.72	894.12	892.60	1.52		12.45	0.61	100.16	3.00	103.16
P(MENS)R68	V	893.35	892.75	891.17	1.58		12.79	0.61	100.16	3.00	103.16
P(MENS)R69	V	891.10	890.50	888.87	1.63		13.11	0.61	100.16	3.00	103.16
P(MENS)R70	V	886.20	885.60	884.00	1.60		12.97	0.61	100.16	3.00	103.16
P(MENS)R71	V	881.27	880.67	879.57	1.10		9.73	0.61	96.8	3.00	99.80
P(MENS)R72	V	880.03	879.43	879.11	0.32		4.67	0.61	90.98	3.00	93.08

V= Vehiculares P= Peatonales

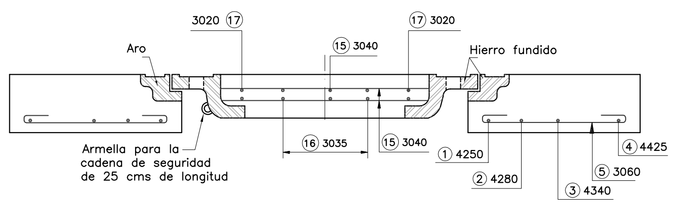

CORTE B-B ANILLO Y TAPA - DESPIECE

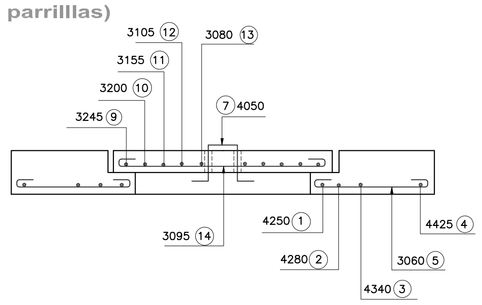

CORTE B-B ANILLO Y TAPA - DESPIECE

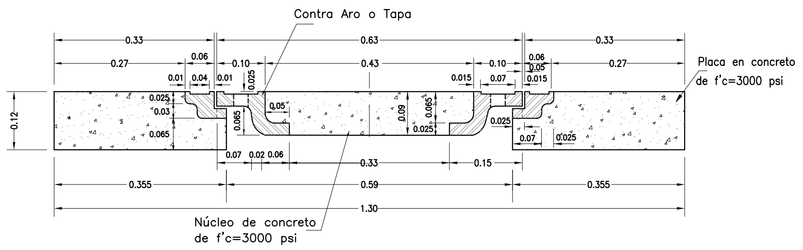

CORTE B-B ANILLO Y TAPA DIMENSIONES

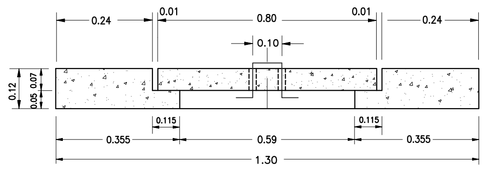

CORTE B-B ANILLO Y TAPA DIMENSIONES

NOTAS:

1.- Todas las dimensiones no especificadas están dadas en metros.

2.- Este plano muestra el diseño típico para pozos de inspección en ladrillo y su respectivo tapa.

3.- La placa superior o anillo, la placa de fondo y el núcleo de la tapa se fundirán en concreto de fç=3000 psi.

4.- Acero de refuerzo de fy=2394 Kg/cm2 para ø: 3/8" y fy=4200 Kg/cm2 para ø: 1/2"

5.- Ladrillos segús especificaciones ASTM-C62.

6.- El costo de pañete y mortero de pega debe incluirse en el precio de la mampostería. El friso de mampostería en ladrillo deberá esmaltarse.

7.- La tubería sanitaria PVC deberá cumplir con l anorma ICONTEC-382 y se instalrá en los pozos indicados en el cuadro de dimensiones.

8.- La cantidad de acero para los escalones no se incluye en el cuadro de despiece y cantidades de obra, ya que varía en función de **H** (acero por escalón 3.36 Kg.). Estos ecalones deben pintarse con corrosivo.

9.- El peso del aro y el contra-aro en hierro fundido de las tapas de los pozos en vía vehicular debe ser superior a 85 Kg.

10.-Los proyectos a ejecutarse en vías vehiculares deben contemplar la reposición de las tapas existentes de concreto por tapas de hierro fundido y núcleo de concreto.

11.-La tapa vehicular debe incluir una cadena de seguridad de por lo menos 25 cms de longitud, uniendo aro y contra-aro.

12.-Los dimensiones mínimas del ladrillo tolete serán: 0.06 x 0.12 x 0.25.

13.-El aro y el contra-aro en hierro fundido deben tener un maquinado final para obtener un ajuste y acople adecuado con el emillo de soporte.

CANTIDADES APROXIMADAS DE OBRA

TIPO DE POZO	TAPA Y ANILLO		* CILINDRO				CONO		PLACA DE FONDO
	CONCRETO m3	ACERO kg	CONCRETO m3	LADRILLO u	MORTERO m3	PAÑETE m3	LADRILLO u	MORTERO m3	CONCRETO m3
EN VIAS VEHICULARES	0.20	21.80	1.20	420	0.80	0.04	120	0.39	0.50
EN VIAS PEATONALES	0.16	26.50							

* Estas cantidades están dadas por metro de profundidad.

EMPAS
EMPRESA PUBLICA DE ALCANTARILLADO DE SANTANDER S.A. E.S.P.

DISEÑO Y CALCULO: CONSORCIO PMA 2016

REVISO: ASESOR EXPANSION DE INFRAEST.

DIBUJO : L.F.A.B.
LEV. TOP. :
FECHA DE DISEÑO : Junio del 2017
ESCALA : SIN

APROBADO: SUBGERENCIA DE ALCANTARILLADO

REVISIONES

REFERENCIA	FECHA	RESPONS.

AJUSTE A LA "CONSTRUCCION DEL SISTEMA SANITARIO MENSULI ARANZOQUE TRAMO MAC POLLO - TALUD COMANDO DE POLICIA DE CARRETERAS ETAPA (3A)" QUE FORMA PARTE AL PROYECTO "CONSTRUCCION DEL SISTEMA SANITARIO MENSULI ARANZOQUE EN EL SECTOR COMPRENDIDO ENTRE LA QUEBRADA PALMICHAL EN LA UPB Y LA PTAR RIO FRIO ETAPA I".

POZO DE INSPECCION Ø=1.20 m.
ESTRUCTURA EN LADRILLO
TRAMO P(MENS)R62 - P(MENS)R73 MAC POLLO - TALUD COMANDO DE POLICIA DE CARRETERAS ETAPA (3A)
MUNICIPIO DE FLORIDABLANCA
DEPARTAMENTO DE SANTANDER

PLANO: 1
SON: 1
PozoLadrillo_1.dwg